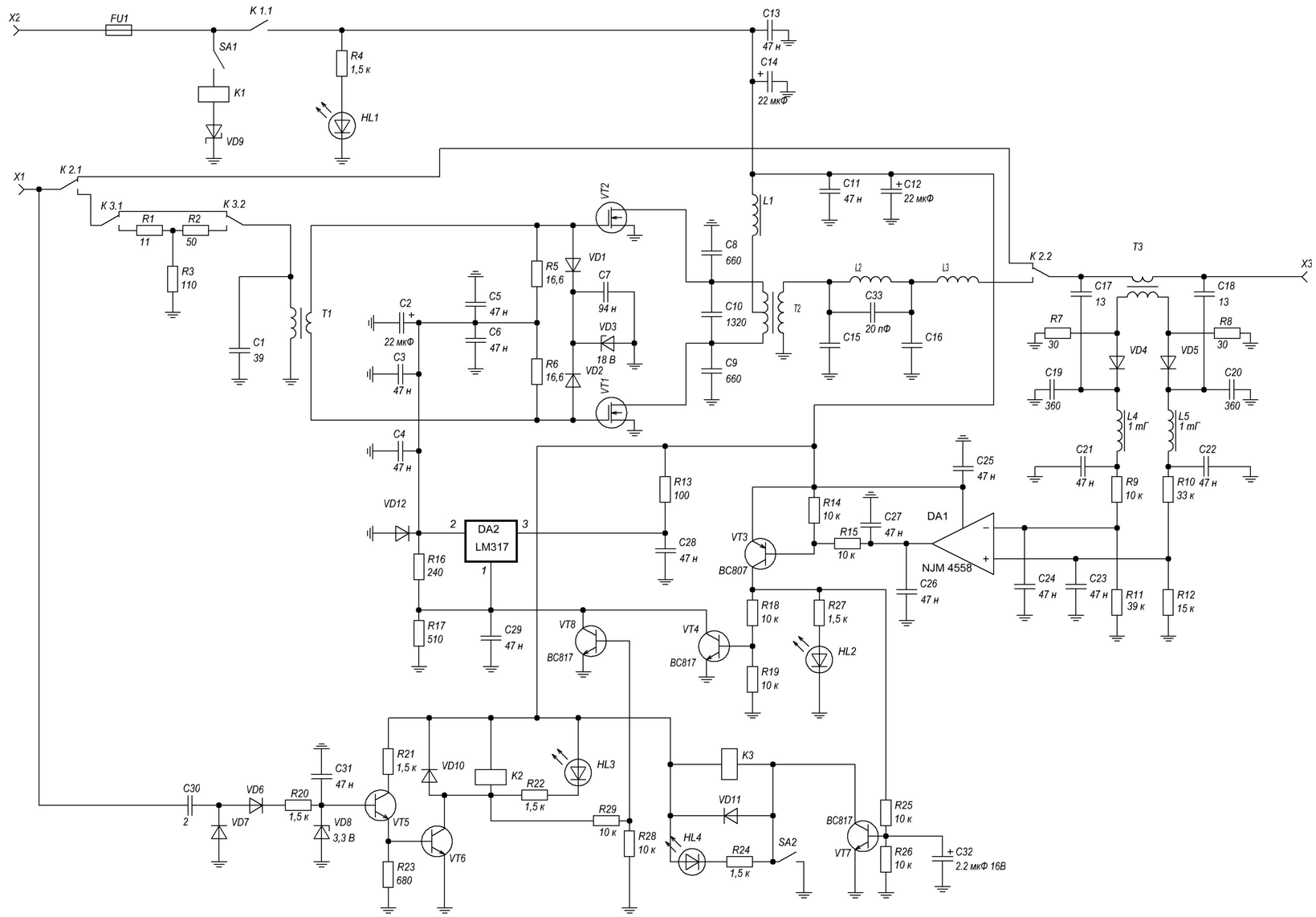

Downloaded from www.cbradio.nl

Изм	Лист	№ докум.	Подпись	Дата
Разраб.				
Провер.				
Т. контр.				
Реценз.				
Н. контр.				
Утверд.				

Лит	Масса	Масштаб
Лист	Листов	